Malaguti
IDEE IN MOTO

CROSSER CR1
1997 - 1998

TELAIO - INDICE TAVOLE

FRAME - INDEX OF THE TABLES

TAV. 1 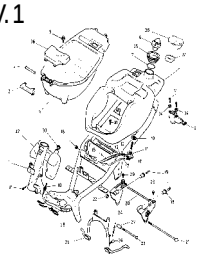	TAV. 2 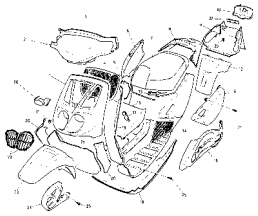	TAV. 3 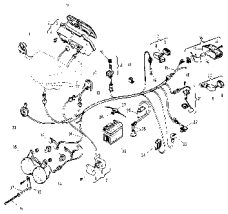	TAV. 4 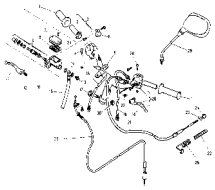	TAV. 5 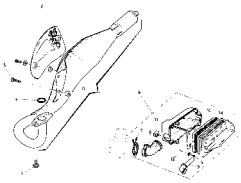
TAV. 6 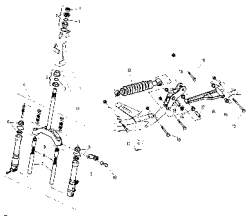	TAV. 7 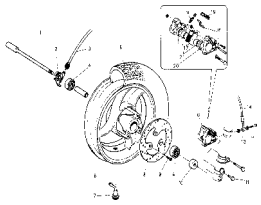	TAV. 8 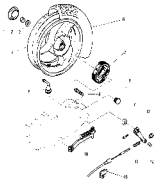	TAV. 9 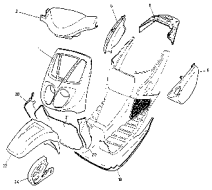	TAV. 10 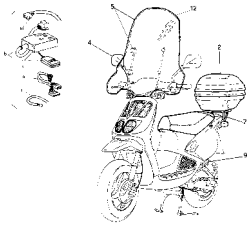

MOTORE - INDICE TAVOLE

ENGINE - INDEX OF THE TABLES

TAV. Motore 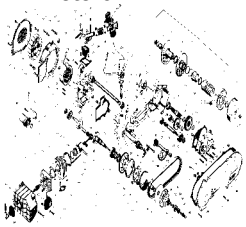	TAV. 11 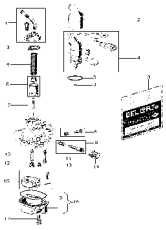			

Scooter CROSSER 97 - TAV. 1 - Telaio

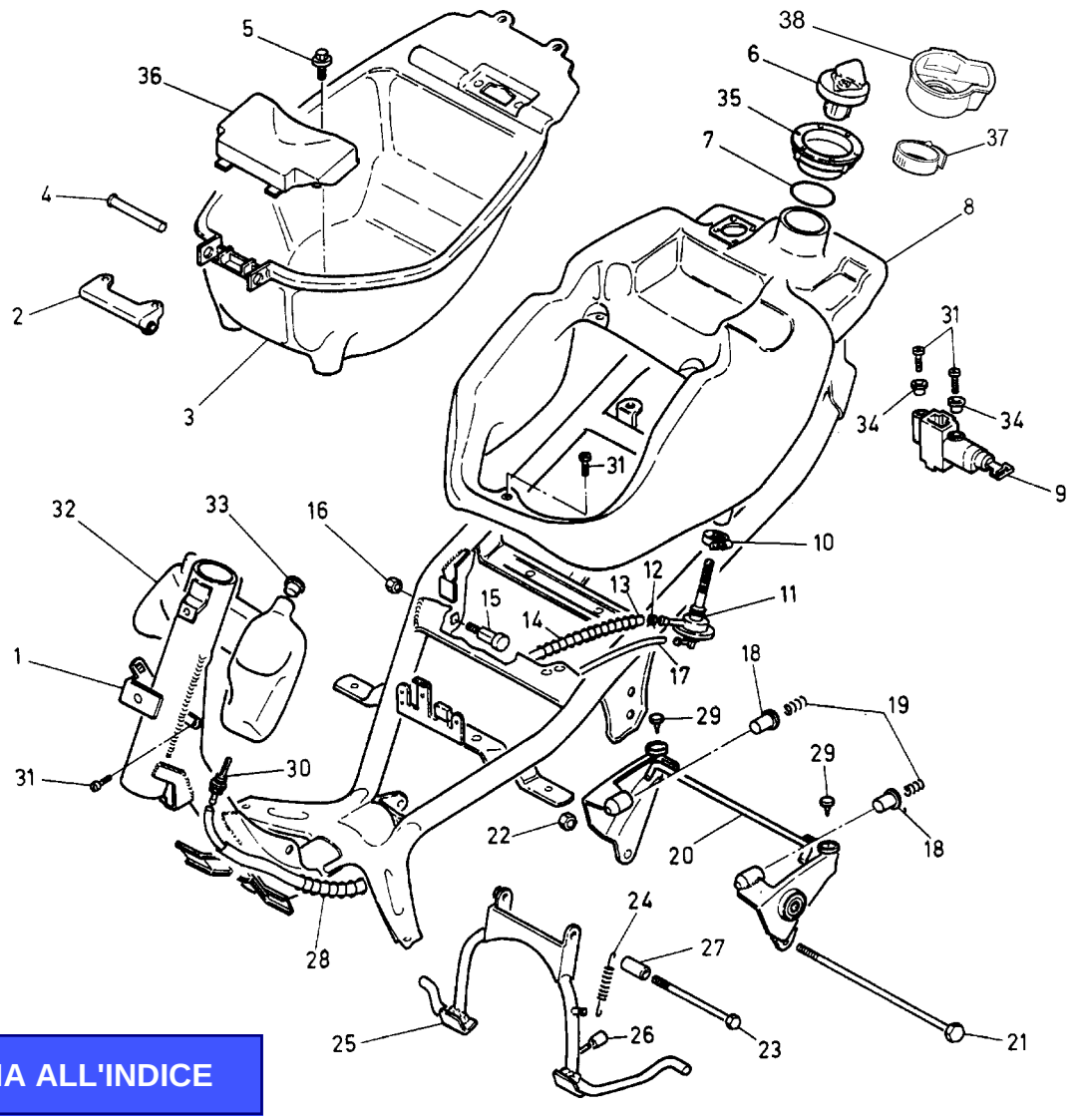

TORNA ALL'INDICE

Nr.	Codice	Q.tà	Descrizione
1	156.076.99	1	Telaio
2	188.040.99	1	Supporto sella
3	065.048.07	1	Vano portacasco
4	150.174.13	1	Tubo fulcro sella
5	190.022.00	2	Vite fiss. vano p/casco
6	090.033.00	1	Tappo serbatoio
7	072.081.00	1	Anello di tenuta serbatoio
8	161.023.00	1	Serbatoio benzina
9	090.023.00	1	Serratura sella
10	167.031.00	1	Fascetta stringitubo
11	093.045.00	1	Rubinetto benzina
12	167.018.13	6	Fascetta x tubo benzina
13	180.010.50	1	Tubo benzina
14	147.080.13	1	Molla protez. tubo
15	190.027.13	2	Perno supporto motore
16	185.012.00	2	Dado fulcro motore
17	180.003.54	1	Tubo benzina Ø 4
18	080.010.00	2	Portamolla in gomma
19	147.106.13	2	Molla antivibrazione motore
20	174.022.99	1	Attacco motore
21	100.016.00	1	Perno motore
22	185.011.00	1	Dado fulcro motore
23	190.003.00	1	Perno cavalletto M10x150
24	147.096.13	1	Molla cavalletto

Nr.	Codice	Q.tà	Descrizione
25	158.042.99	1	Cavalletto compl.
26	071.240.00	1	Gommino paracolpi
27	150.207.13	1	Distanziale cavalletto
28	147.102.13	1	Molla protez. tubo olio
29	072.066.03	2	Gommino antivibrazione
30	094.007.00	1	Raccordo olio
31	184.026.00	1	Kit viti telaio
32	161.024.00	1	Serbatoio olio
33	071.144.00	1	Tappo olio
34	150.148.14	2	Distanziale
35	092.025.00	1	Corpo tappo serbatoio
36	071.227.07	1	Coperchio batteria
37	167.036.00	1	Fascetta tappo serbatoio
38	071.255.03	1	Cop. tappo serbatoio
- -	090.032.00	1	Kit serrature

Scooter CROSSER 97 - TAV. 2 - Carrozzeria

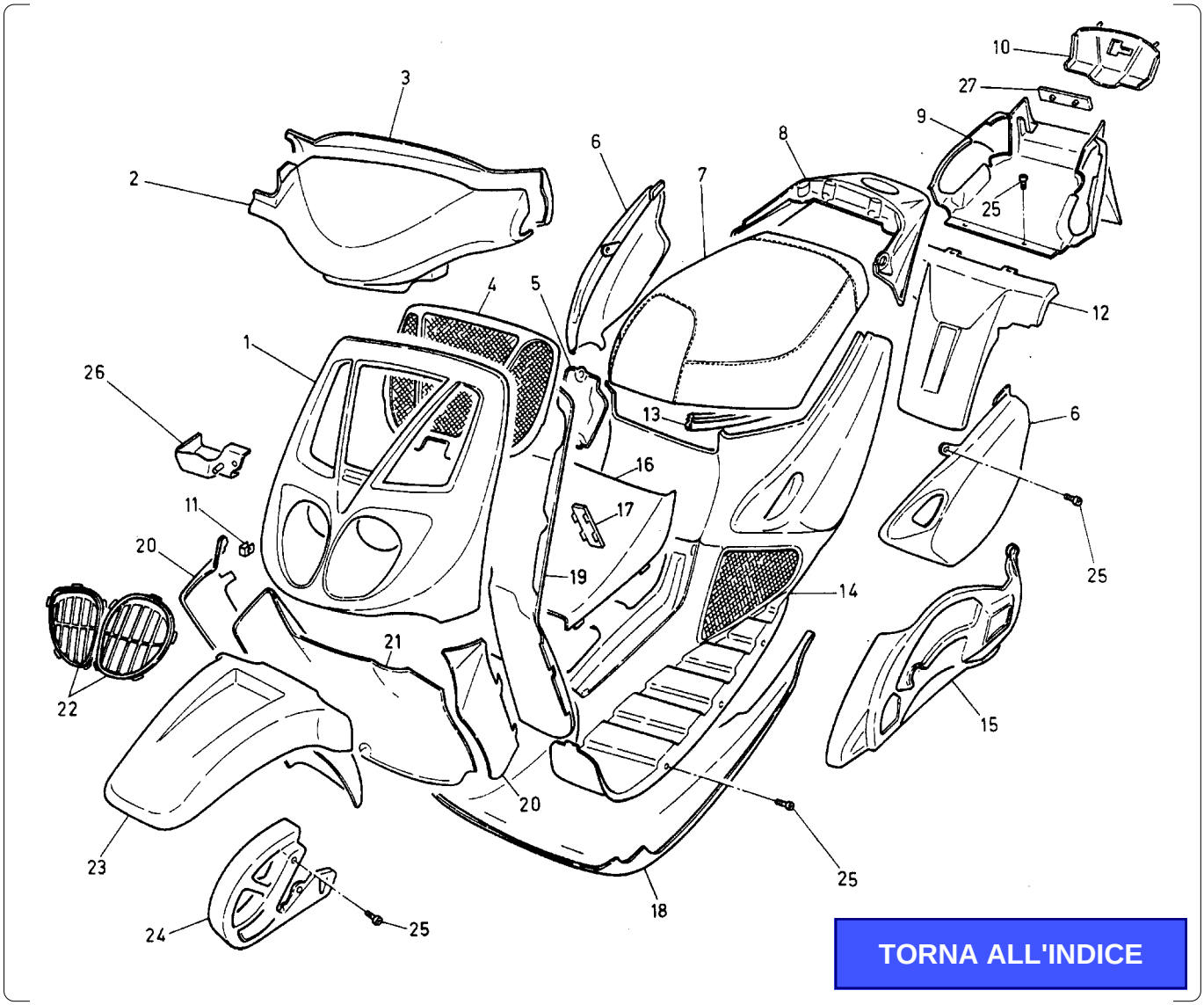

TORNA ALL'INDICE

Nr.	Codice	Q.tà	Descrizione
1	066.052.- -	1	Scudo anteriore *
2	071.228.- -	1	Coprimanubrio anteriore *
3	071.229.07	1	Coprimanubrio posteriore *
4	071.235.03	1	Griglia scudo
5	071.221.07	1	Coperchio serbatoio olio
6	060.109.- -	1	P/numeri laterali dx-sx *
7	106.074.03	1	Sella
8	063.113.- -	1	Codino sella *
9	057.040.07	1	Codino paraf. post.
10	071.230.07	1	Supporto fanalino post.
11	184.007.00	9	Clips x autofil.
12	057.042.07	1	Bancalina
13	072.061.03	1	Guarnizione sella
14	064.014.03	1	Pedana compl.
15	063.118.87	1	Coprimotore
16	071.232.07	1	Sportello ammortizzatore
17	071.145.00	1	Coperchio x numeri
18	063.116.- -	1	Puntone *
19	065.046.07	1	Paragambe
20	062.060.- -	1	Convogliatori d' aria sx-dx *
21	066.053.- -	1	Scudo inferiore *
22	071.222.03	1	Griglie faro anteriore *
23	055.049.- -	1	Parafango anteriore *
24	063.117.- -	1	Copridisco *

Nr.	Codice	Q.tà	Descrizione
25	184.027.00	1	Kit viti carrozzeria
26	071.233.03	1	Protezione in plastica
27	071.117.01	1	Catadiottro
- -	181.097.- -	1	Compl. marche Crosser 96
- -	181.090.00	1	Etichetta elegant piccola
- -	181.126.08	1	Etichetta elegant grande
- -	181.122.00	1	Marca elegant 97

*** Vedi tav. N° 9 COLORI**

Scooter CROSSER 97 - TAV. 3 - Impianto elettrico

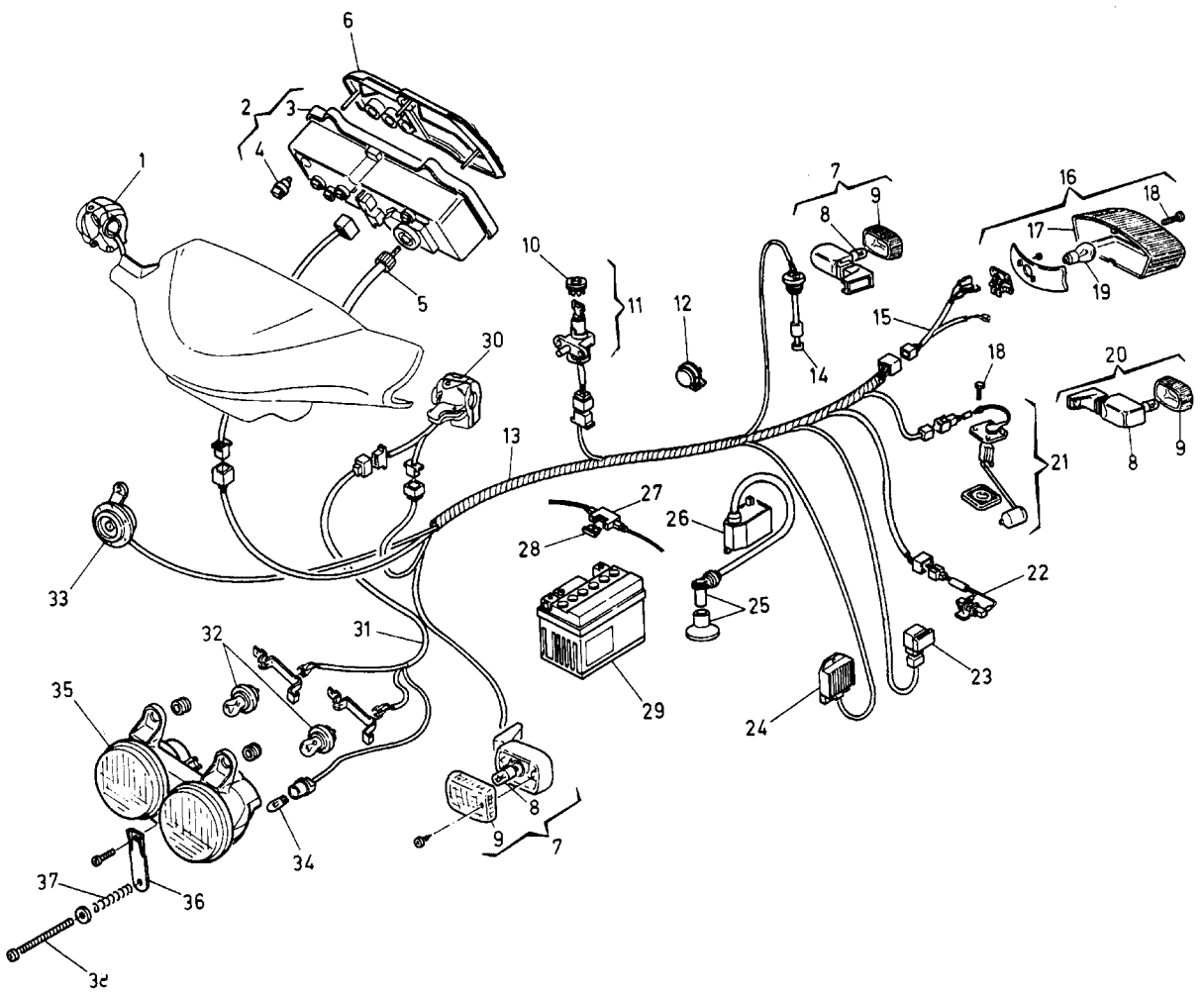

TORNA ALL'INDICE

Nr.	Codice	Q.tà	Descrizione
1	020.038.00	1	Commutatore dx
2	196.057.00	1	Cruscotto completo s/led
3	196.047.00	1	Vetrino cruscotto
4	023.006.00	5	P/lampada c/lampada
5	178.107.00	1	Trasmissione CKM
6	071.234.00	1	Mascherina cruscotto
7	019.036.00	2	Indic. di direz. ant. sx post. dx
8	022.017.00	4	Lampadina 12V 10W
9	019.032.00	4	Vetrino indic. di direz.
10	071.163.00	1	Ghiera serratura avviamento
11	090.031.00	1	Serratura avviamento
12	025.008.00	1	Intermittenza
13	017.211.00	1	Cablaggio centrale
14	093.051.00	1	Sonda olio
15	017.195.00	1	Cablaggio fanalino post.
16	016.041.00	1	Fanalino post.
17	016.042.00	1	Vetro fanalino
18	184.026.00	1	Kit viti telaio
19	022.048.00	1	Lampadina 12V 5-21W
20	019.035.00	1	Indic. di direz. ant. dx post. sx
21	093.046.00	1	Sonda benzina
22	025.014.00	1	Resistenza
23	025.015.00	1	Relais
24	026.011.00	1	Regolatore di tensione

Nr.	Codice	Q.tà	Descrizione
25	073.008.00	1	Pipetta candela c/cappuccio
26	605.098.00	1	Centralina
27	025.016.00	1	P/fusibile
28	025.010.00	1	Fusibile
29	074.018.00	1	Batteria 12V
30	020.039.00	1	Commutatore sx
31	017.210.00	1	Cablaggio faro
32	022.042.00	2	Lampadina 12V 15W ant. scod.
33	018.016.00	1	Avvisatore acustico
34	022.050.00	2	Lampadina 12V 5W
35	015.036.00	1	Faro anteriore
36	191.023.13	1	Piastrina regolaz. faro
37	147.038.14	1	Molla regolaz. faro
38	190.004.00	1	Vite regolazione faro

Scooter CROSSER 97 - TAV. 4 -
Manubrio e comandi

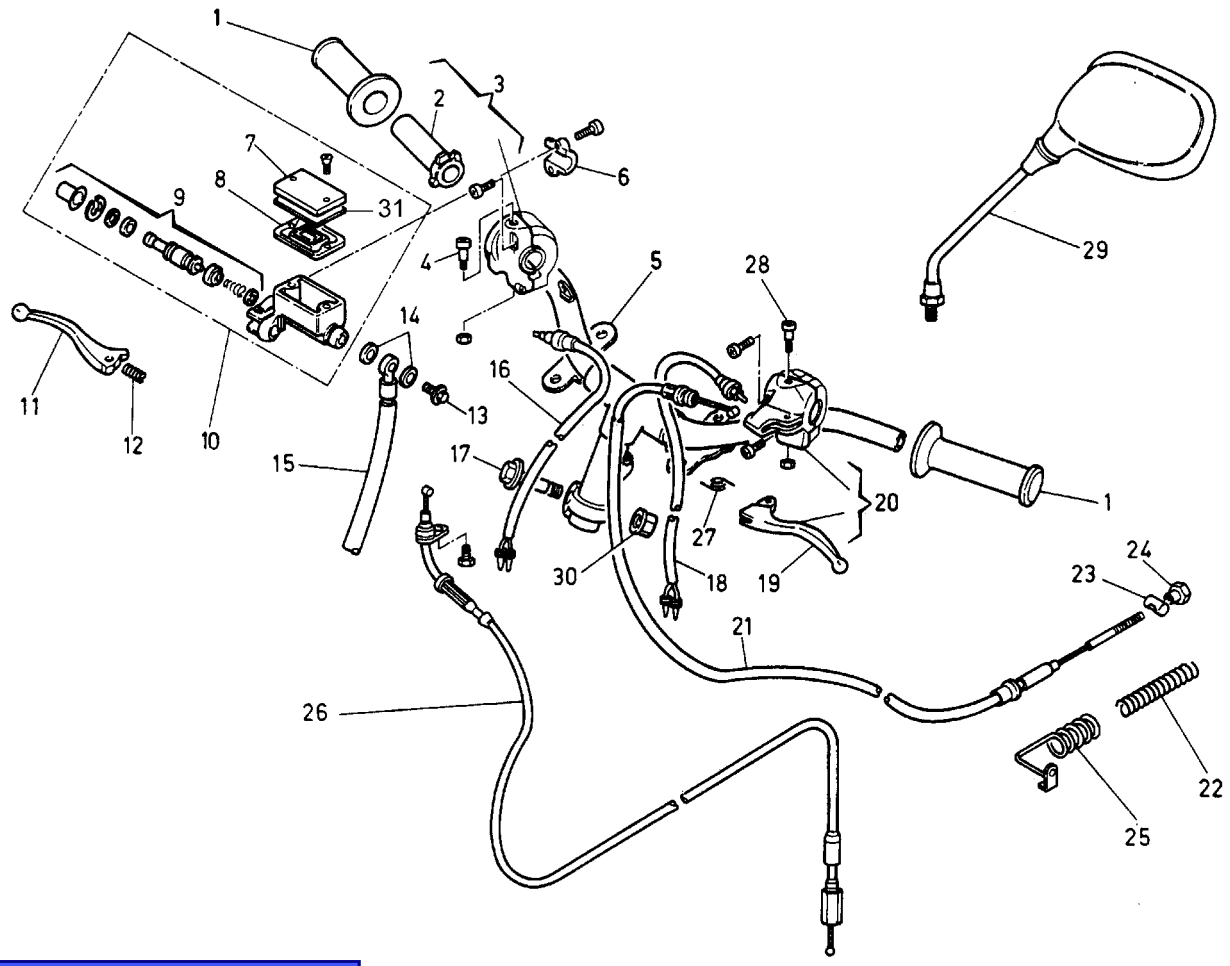

TORNA ALL'INDICE

Nr.	Codice	Q.tà	Descrizione
1	097.014.03	1	Kit manopole (dx + sx)
2	121.134.00	1	Tubo comando gas
3	028.018.00	1	Comando gas completo
4	121.106.00	1	Fulcro leva dx
5	162.035.13	1	Manubrio
6	121.139.00	1	Attacco pompa
7	121.127.00	1	Coperchio pompa
8	121.099.00	1	Guarnizione pompa
9	121.128.00	1	Pistone completo
10	030.016.03	1	Pompa freno completa
11	121.132.03	1	Leva dx
12	121.108.00	1	Molla leva dx
13	150.024.14	2	Vite trasmissione idraulica
14	190.006.00	4	Rasamento
15	033.029.00	1	Trasmissione idraulica
16	017.140.00	1	Cablaggio interruttore stop dx
17	150.179.13	1	Vite fissaggio manubrio
18	017.155.00	1	Cablaggio interruttore stop sx
19	121.133.03	1	Leva sx
20	125.030.00	1	Comando sx completo
21	048.030.03	1	Trasmissione freno posteriore
22	147.086.13	1	Molla freno posteriore
23	119.354.13	1	Barilotto
24	150.204.14	1	Vite regolazione freno

Nr.	Codice	Q.tà	Descrizione
25	147.103.13	1	Molla trasmissione freno
26	034.081.03	1	Trasmissione gas
27	121.017.00	1	Molla leva sx
28	121.136.00	1	Vite fulcro leva sx
29	088.013.03	1	Specchietto sx
30	185.001.00	1	Dado M10x1.25
31	121.141.00	1	Guarnizione coperchio pompa

Scooter CROSSER 97 - TAV. 5 -
Gruppo scarico e aspirazione

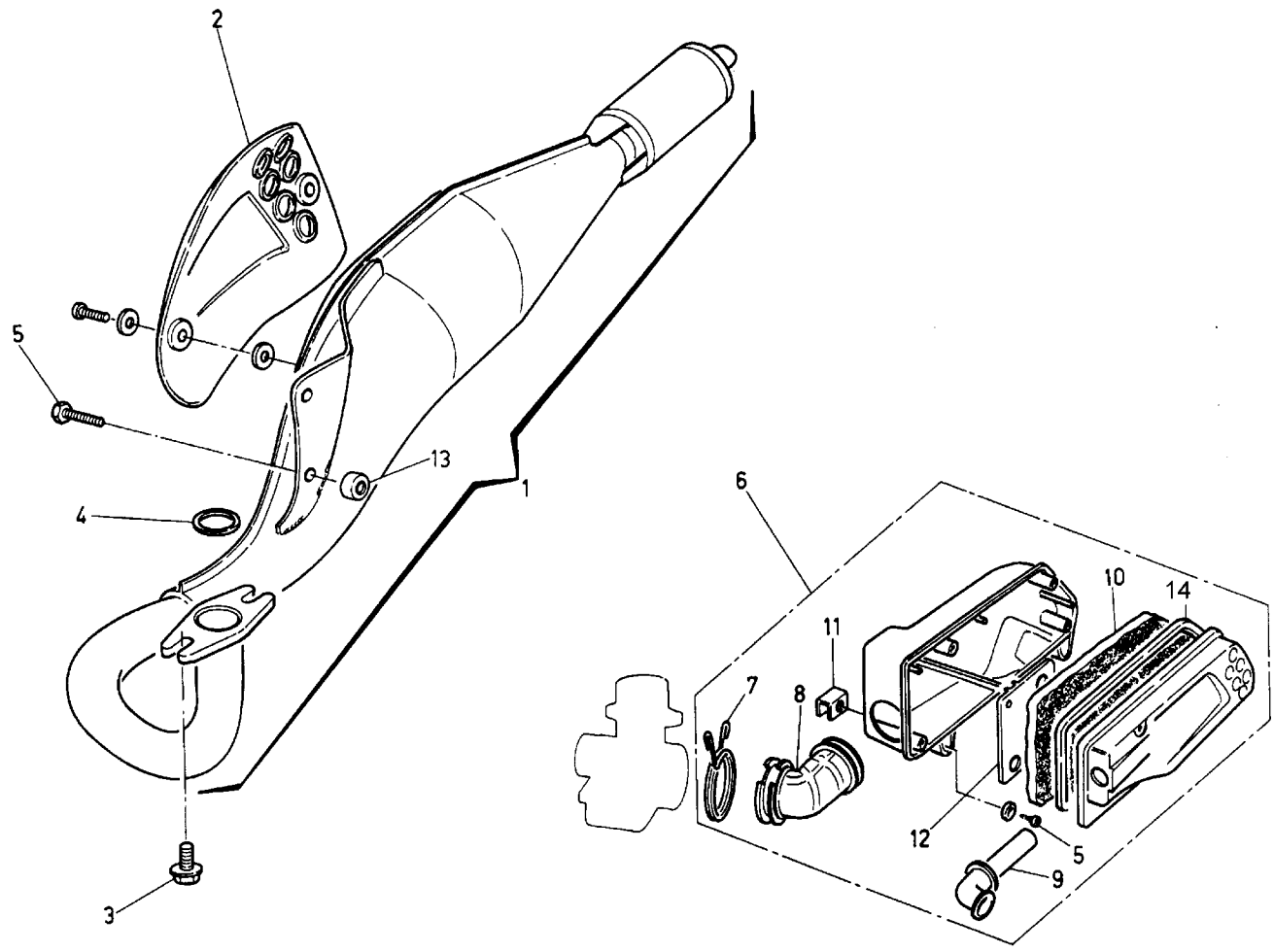

TORNA ALL'INDICE

Nr.	Codice	Q.tà	Descrizione
1	**165.112.99**	1	Marmitta completa
2	**071.237.00**	1	Protezione marmitta
3	**184.006.00**	2	Vite fissaggio marmitta
4	**072.053.00**	1	Guarnizione scarico
5	**184.026.00**	1	Kit viti telaio
6	**066.054.03**	1	Cassetta aspirazione compl.
7	**147.082.13**	1	Molla manicotto aspirazione
8	**076.014.00**	1	Manicotto
9	**076.012.00**	1	Manicotto piccolo
10	**066.055.00**	1	Filtro aspirazione
11	**603.232.00**	1	Cavallotto x cassetta aspir.
12	**071.239.03**	1	Paratia interna
13	**075.024.00**	1	Silentblock marmitta
14	**072.078.00**	1	Guarnizione

Nr.	Codice	Q.tà	Descrizione

Scooter CROSSER 97 - TAV. 6 -
Forcella anteriore e sospensione posteriore

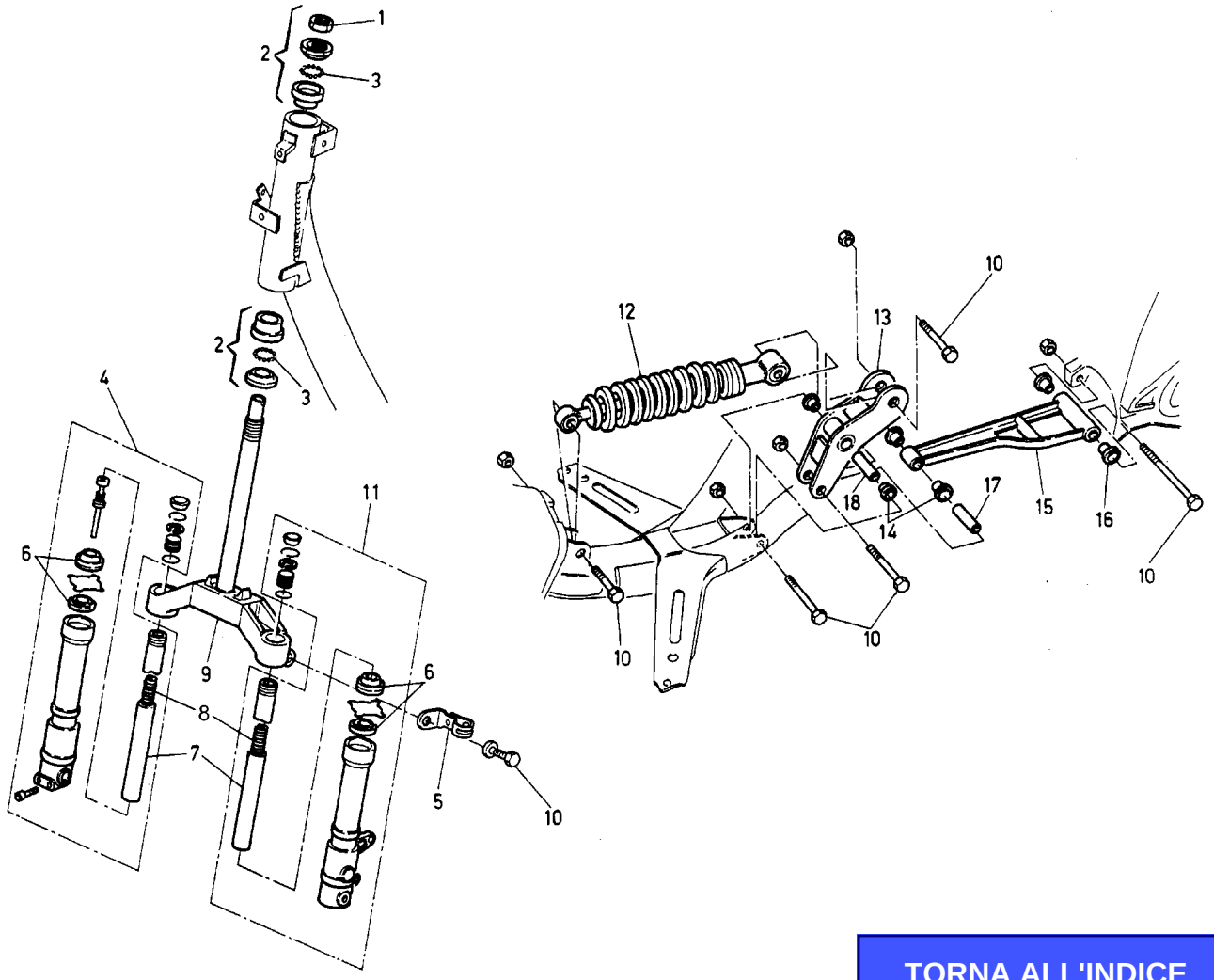

TORNA ALL'INDICE

Nr.	Codice	Q.tà	Descrizione
1	**185.009.13**	1	Dado serie sterzo
2	**104.017.00**	1	Serie sterzo
3	**120.261.00**	24	Sfere
4	**120.348.00**	1	Portaruota completo dx
5	**147.101.13**	2	Molla trasmissione KMH
6	**120.312.00**	1	Kit parapolvere/olio
7	**120.322.00**	2	Canna dx-sx
8	**120.316.00**	2	Molla
9	**120.323.00**	1	Testa croce
10	**184.026.00**	2	Kit viti telaio
11	**120.349.00**	1	Portaruota completo sx
12	**010.040.00**	1	Ammortizzatore
13	**079.015.13**	1	Leveraggio
14	**101.018.00**	4	Boccola leveraggio
15	**079.013.13**	1	Tirante
16	**101.004.00**	2	Boccola
17	**150.206.00**	1	Distanziale bielletta
18	**150.205.00**	1	Distanziale fulcro
- -	**013.041.50**	1	Forcella completa

Nr.	Codice	Q.tà	Descrizione

*** Specificare colore**

Scooter CROSSER 97 - TAV. 7 -
Ruota anteriore

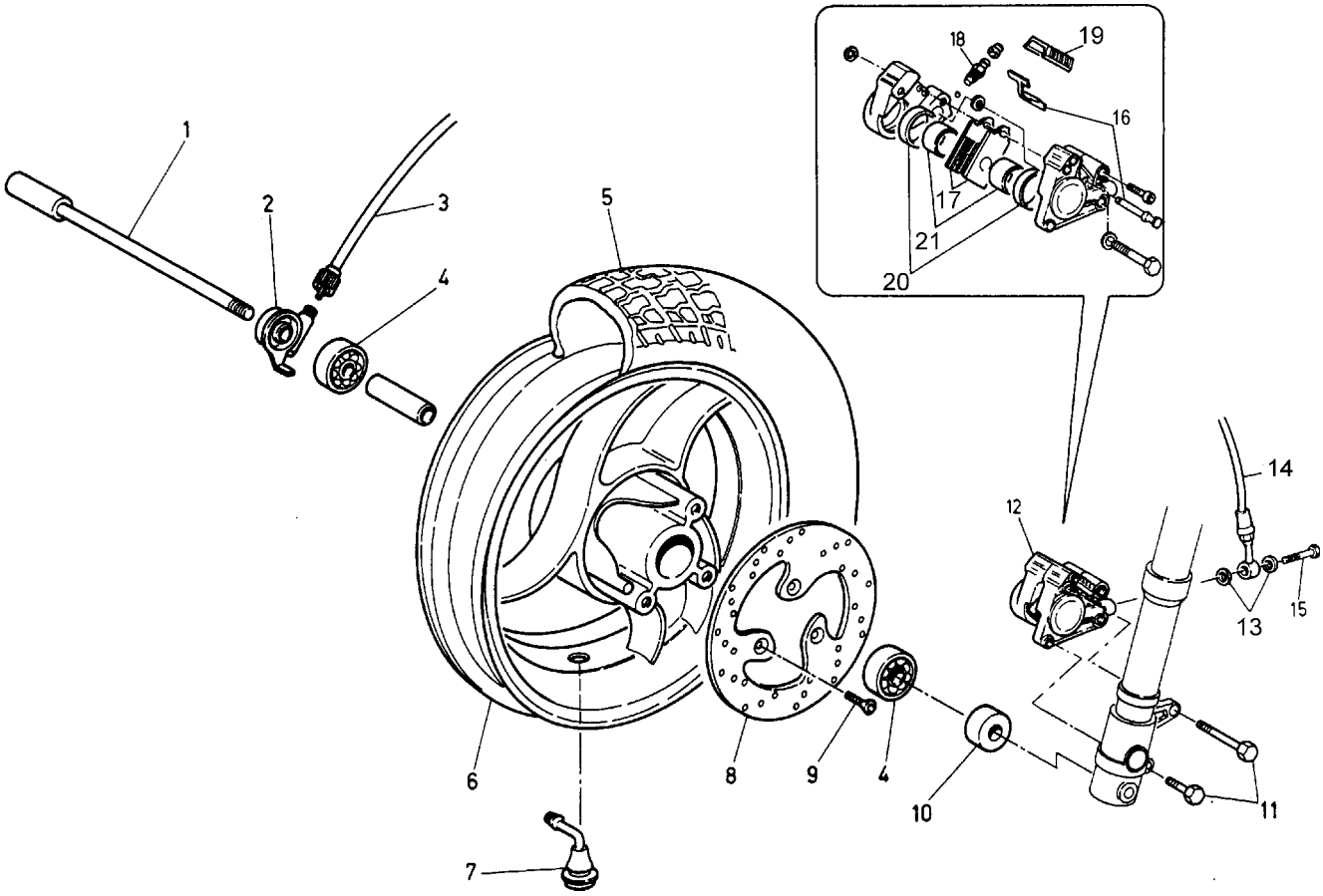

TORNA ALL'INDICE

Nr.	Codice	Q.tà	Descrizione
1	119.443.00	1	Perno ruota
2	178.106.00	1	Rinvio
3	178.107.00	1	Trasmissione CKM
4	119.411.00	2	Cuscinetto ruota
5	050.034.00	1	Copertura 110/90 - 12"
6	109.040.- -	1	Ruota ante. tubeless *
7	094.008.00	1	Valvola tubeless
8	119.430.00	1	Disco freno
9	119.431.00	3	Vite fiss. disco
10	119.432.00	1	Distanziale
11	184.026.00	2	Kit viti telaio
12	031.020.08	1	Pinza freno
13	190.006.00	4	Rasamento
14	033.029.00	1	Trasmissione idraulica
15	150.024.14	2	Vite trasmissione idraulica
16	119.458.00	1	Kit fissaggio pastiglie
17	119.363.00	1	Coppia pastiglie freno
18	119.279.00	1	Vite spurgo
19	119.307.00	1	Cuffia
20	119.226.00	1	Serie anelli di tenuta
21	119.308.00	1	Pistone pinza

Nr.	Codice	Q.tà	Descrizione

*** Specificare colore**

Scooter CROSSER 97 - TAV. 8 -
Ruota posteriore

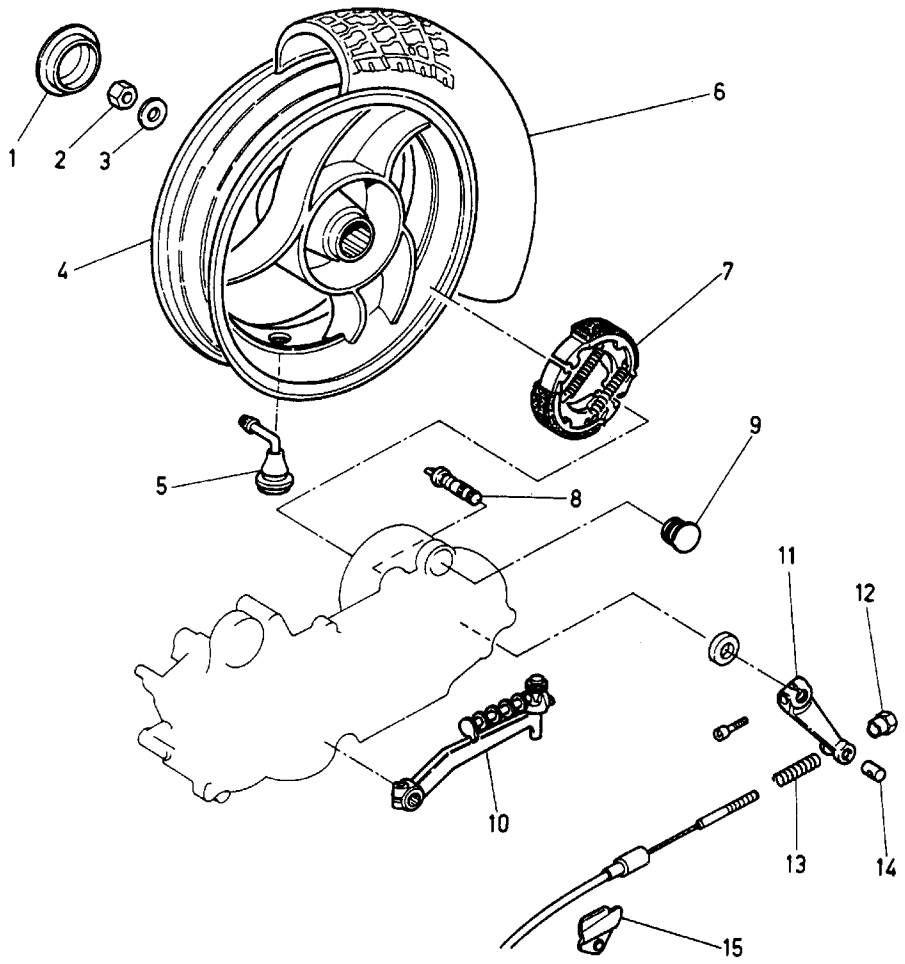

TORNA ALL'INDICE

Nr.	Codice	Q.tà	Descrizione
1	**071.198.03**	1	Tappo ruota
2	**185.018.00**	1	Dado ruota posteriore M16
3	**119.224.00**	1	Rondella (specif. misura)
4	**110.043.- -**	1	Ruota posteriore tubeless *
5	**094.008.00**	1	Valvola tubeless
6	**050.035.00**	1	Copertura 130/90-10" tubeless
7	**119.445.00**	1	Anello ceppi
8	**119.444.00**	1	Ogiva
9	**071.043.00**	1	Copritesta alettato
10	**081.010.03**	1	Leva messa in moto
11	**119.446.00**	1	Leva freno
12	**150.204.14**	1	Vite di regolazione
13	**147.086.13**	1	Molla freno post.
14	**119.354.13**	1	Barilotto
15	**614.125.00**	1	Piastrina fiss. Trasmiss. freno

Nr.	Codice	Q.tà	Descrizione

*** Specificare colore**

Scooter CROSSER 97 - TAV. 10 - Accessori

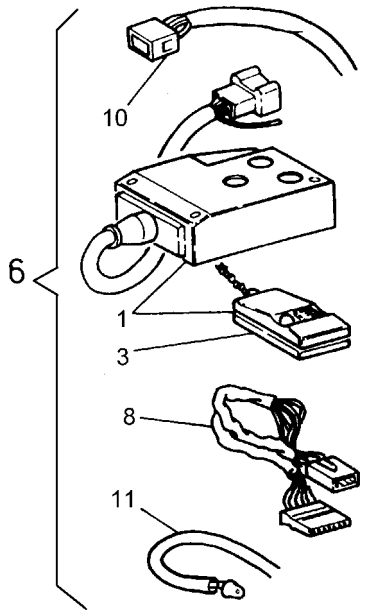

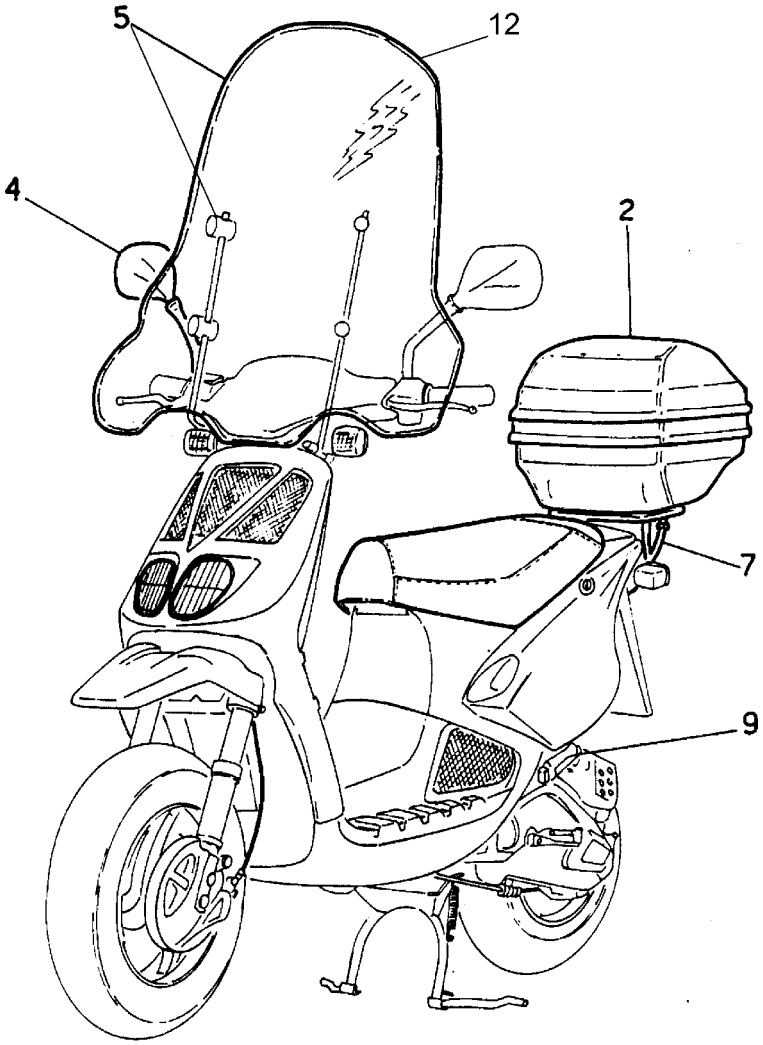

TORNA ALL'INDICE

Nr.	Codice	Q.tà	Descrizione
1	**018.035.00**	1	Antifurto elettronico
2	**065.058.03**	1	Baulone p/casco
3	**018.021.00**	1	Radiocomando antifurto
4	**088.014.03**	1	Specchietto dx
5	**063.119.00**	1	Parabrezza
6	**018.044.00**	1	Antifurto + cablaggio CR1
7	**173.037.00**	1	Portapacchi completo
8	**017.222.00**	1	Cablaggio adatt. antifurto
9	**084.034.00**	1	Staffe p/piedi secondo passeggero.
10	**017.221.00**	1	Cablaggio indic di direz. x antifurto
11	**017.216.00**	1	Cablaggio led x antifurto
12	**063.147.00**	1	Lastra parabrezza
-	**065.027.00**	1	Coprimoto scooter

Nr.	Codice	Q.tà	Descrizione

Scooter CROSSER 97 - TAV. 9 -
Colori moto

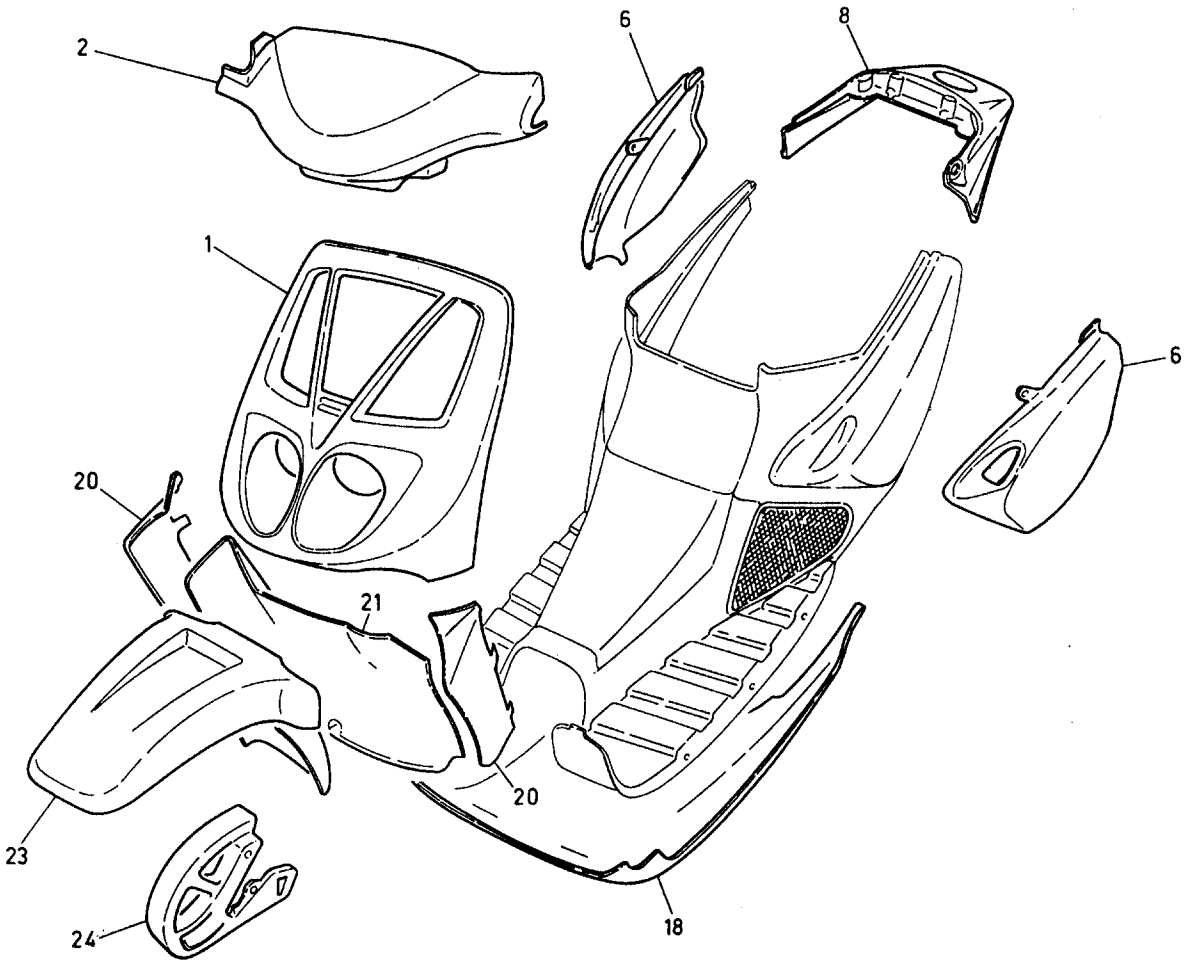

TORNA ALL'INDICE

TABELLA COLORI

		Colori						
N°	***Codice***	81 Elegant r.d.s.	64 Blu acciaio	88 Argento	94 Blu notte			
1	066.052.	81	64	88	94			
2	071.228.	81	64	88	94			
6	060.109.	81	64	88	94			
8	063.113.	81	64	88	94			
18	063.116.	87	87	87	87			
20	062.060.	81	64	88	94			
21	066.053.	81	64	88	94			
23	055.049.	81	64	88	94			
24	063.117.	81	64	88	94			
-	181.097.	181.122.01	04	181.122.88	181.122.94			

MOTORE SCOOTER FM AH50-L 97 distinta parti di ricambio compl. (num. da esploso) - CROSSER -

Nr.	Codice	Q.tà	Descrizione
1	603.230.00	1	Carter completo
2	622.116.00	2	Cuscinetto 17x35x10
3	601.181.00	2	Anello seeger Ø 17
4	618.083.00	1	Tubo attacco motore
6	602.044.00	1	Boccola supp. rinvio motor. avviam.
7	617.191.00	4	Spina rifer. carter
8	620.131.00	1	Vite TCE 6x80
9	NONGESTITO		
10	620.132.00	1	Vite TCE 6x85
11	603.231.00	1	Coperchio riduttore
12	607.150.00	1	Guarniz. x coperchio riduttore
13	620.026.00	5	Vite TCE 6x25
14	620.027.00	3	Vite TCE 6x30
15	NONGESTITO		
16	620.040.00	2	Vite TCE 8x10
17	607.135.00	2	Guarniz. tappo scarico olio
18	614.125.00	1	Piastrina fissagg. filo freno post.
20	617.192.00	1	Supporto rinvio c/boccola
21	603.232.00	1	Cavallotto x filtro aria
23	617.193.00	2	Spina supporto rinvio
26	616.121.00	1	Raccordo carburatore
27	607.151.00	1	Guarniz. raccordo carburatore
28	620.133.00	1	Valvola lamell. completa
29	620.134.00	2	Vite fissaggio valvola
30	620.025.00	3	Vite TCE 6x16 G304
31	NONGESTITO		
32	606.030.00	1	Fascetta raccordo carburatore
33	620.135.00	2	Valvola di non ritorno
34	607.152.00	1	Guarnizione semicarter
36	611.096.00	1	Manicotto in gomma racc. carburatore
37	606.031.00	2	Fascetta APA SM9 CW1
38	NONGESTITO		
40	618.084.00	1	Testa scooter
41	607.149.00	1	Guarnizione testa
42	604.002.00	4	Dado M6 H6
43	603.233.00	1	Candela WR7 BC
44		1	Vedi fig. 49
45	607.154.00	1	Guarnizione base cilindro
46	614.126.00	4	Prigioniero fix. testa cilindro
47	NONGESTITO		
48	614.127.00	1	Prigioniero scarico
49	622.117.00	1	Cilindro + pistone

Nr.	Codice	Q.tà	Descrizione
120	603.241.00	1	Cuscinetto puleggia 12x24x6
121	617.200.00	1	Semipuleggia post. fissa + parti interne
125	601.190.00	1	Albero entrata
126	603.242.00	1	Cuscinetto 17x47x14 sx albero
127	601.191.00	1	Anello di tenuta Ø 15.9x27x5 x rid.
128	603.243.00	2	Cuscinetto 12x32x10 dx albero
129	601.192.00	1	Albero intermedio rid.
131	616.072.00	1	Rondella pedaliera M3
132	616.076.00	1	Rondella rasamento 4MP
133	601.193.00	1	Albero uscita riduttore
134	601.194.00	1	Anello di tenuta 27x40x6
135	603.244.00	1	Cuscinetto dx albero
136	614.130.00	1	Piastrina fissaggio cuscinetto
137	620.137.00	2	Vite TC M6x12 z.g.
138	601.025.00	2	Anello seeger Ø 22
139	609.103.00	1	Ingranaggio x albero ridutt.
146	620.138.00	1	Ventola completa
147	620.139.00	2	Vite TCC M6x12 z.g.
149	603.245.00	1	Coperchio convogliatore
150	630.001.00	3	Vite autofill. 5.5x19 z.n.
151	603.246.00	1	Convogliatore aria
152	NONGESTITO		
153	616.126.00	3	Rondella x convogliatore z.n.
154	630.002.00	1	Vite autof. 6.3x16 z.n.
155	604.095.00	1	Deflettore x convogliatore compl.
156	620.141.00	1	Vite TE M6x25 z.g.
157	630.005.00	1	Vite TE M6x35 z.n.
158	604.096.00	1	Distanziale convogliatore
159	607.075.00	2	Grano rif. cop. M02
160	620.142.00	1	Volano scooter IDM 560033.6
161		2	Vedi fig. 30
162	630.006.00	1	Vite autof. 5.5x22 z.n.
163	603.075.00	1	Chiavetta volano
165	603.247.00	1	Coperchio frizione
166	617.201.00	1	Serie guarniz. coperchio
168	630.003.00	6	Vite TCE M6x25 z.n.
169	630.004.00	1	Vite TCE M6x45 z.n.
180	601.195.00	1	Albero messa in moto compl.
181	611.101.00	1	Molla albero m/in moto
182	602.046.00	1	Boccola x albero K.S.
187	622.118.00	1	Motorino avv. elettrico compl.
188		2	Vedi fig. 13

TORNA ALL'INDICE

50	**072.053.00**	1	Guarnizione scarico
56	**602.045.00**	1	Biella completa
58	**617.194.00**	1	Set segmenti
59	**617.195.00**	1	Spinotto
60	**601.182.00**	2	Anello ferma spinotto
61	**614.128.00**	1	Pistone completo
62	**601.183.00**	1	Albero motore
66	**607.155.00**	1	Gabbia KBK 10x14x12.5
70	**603.228.00**	1	Cuscinetto 20x47x14 ex. 126005
71	**603.235.00**	1	Cuscinetto 25x52x13
72	**601.184.00**	1	Anello di tenuta 16.5x27x6
73	**601.185.00**	1	Anello di tenuta 25x37x6
74	**601.186.00**	1	Anello di tenuta 24x43x6
75	**603.236.00**	1	Corona avv. elettrico
80	**617.196.00**	1	Semipuleggia ant. fissa
81	**620.136.00**	1	Ventola
82	**617.197.00**	1	Semipuleggia ant. mobile
83	**604.089.00**	1	Disco contenimento rulli
84	**614.129.00**	3	Pattino x disco a rulli
85	**616.122.00**	6	Rullo x variatore
86	**603.237.00**	1	Coperchio semipuleggia
87	**NON GESTITO**		
88	**620.096.00**	3	Vite TCTC rondellata G304
89	**604.090.00**	1	Distanziale puleggia mobile
90	**603.238.00**	1	Cinghia scooter lungo
91	**609.102.00**	1	Ingranaggio condotto compl.
92	**611.097.00**	1	Manicotto condotto
93	**611.098.00**	1	Manicotto conduttore
94	**611.099.00**	1	Molla ingranaggio
95	**604.091.00**	1	Distanziale molla
96	**616.123.00**	1	Rondella K.S.
97	**604.092.00**	1	Dado fix. variatore
98	**601.187.00**	1	Anello arresto albero
99	**616.124.00**	1	Rondella molla
106	**616.125.00**	3	Rullo x puleggia
107	**617.198.00**	1	Semipuleggia posteriore compl.
108	**601.198.00**	2	Anello seeger Ø 14x1.2
109	**601.188.00**	2	Anello OR Ø 39.7x1.5
110	**617.199.00**	1	Scodellino cont. rulli
111	**611.100.00**	1	Molla semipuleggia
112	**606.032.00**	1	Frizione completa 50 cc.
113	**604.093.00**	1	Dado M28x1.5 H4
114	**603.293.00**	1	Campana frizione completa
115	**604.094.00**	2	Dado campana
117	**603.240.00**	1	Cuscinetto puleggia 17x25x10
119	**601.189.00**	1	Anello di sicurezza
190	**616.127.00**	1	Rinvio motorino
194	**605.098.00**	1	Trasduttore elettronico
195		1	Vedi Tav. N° 3 esploso CROSSER
196		1	" " "
197		1	" " "
198	**614.133.00**	1	Pompa olio s/filtro
199	**607.157.00**	1	Guarnizione pompa olio
200	**620.098.00**	2	Vite TCE M5x16 G304
201	**618.085.00**	1	Tubo pompa olio
202	**NON GESTITO**		
203	**618.086.00**	1	Tubo x pompa olio
204	**606.033.00**	4	Fascetta x tubo pompa olio
205	**601.196.00**	1	Anello x tubo olio
206	**609.104.00**	1	Ingranaggio pompa olio
219	**603.248.00**	1	Carburatore PHVA 12 DD R1107
301	**605.099.00**	1	Cablaggio mot. avv. elettrico
302	**605.100.00**	1	Vite rondella M4x6 z.g.
307	**601.197.00**	1	Anello OR Ø 19.3x2.4
308	**611.103.00**	**2**	**Molla richiamo ceppi frizione**
309	**607.158.00**	**1**	**Gruppo variatore completo post.**
- -	**614.123.00**	1	Pistone completo magg. 0.5
- -	**614.124.00**	1	Pistone completo magg. 1
- -	**617.187.00**	1	Set segmenti magg. 0.5
- -	**617.188.00**	1	Set segmenti magg. 1
- -	**617.189.00**	1	Serie anelli di tenuta
- -	**617.190.00**	1	Serie guarnizioni

TORNA ALL'INDICE

ESPLOSO MOTORE SCOOTER FM AH50 '97 - CROSSER -

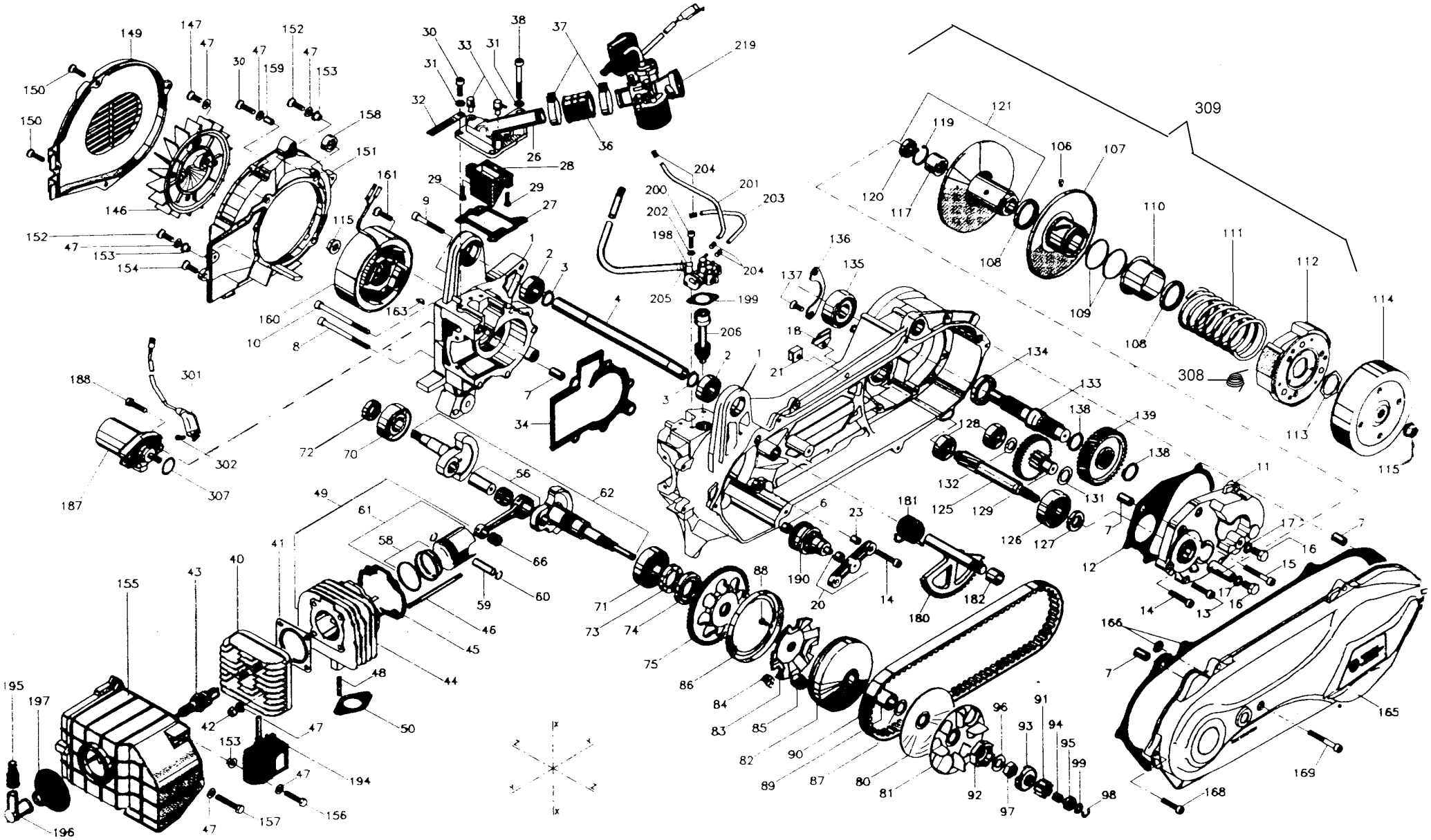

TORNA ALL'INDICE

Scooter CROSSER/CR1 - Tav. 11 -

Esploso carburatore DELLORTO PHVA 12 DD cod. 603.248.00

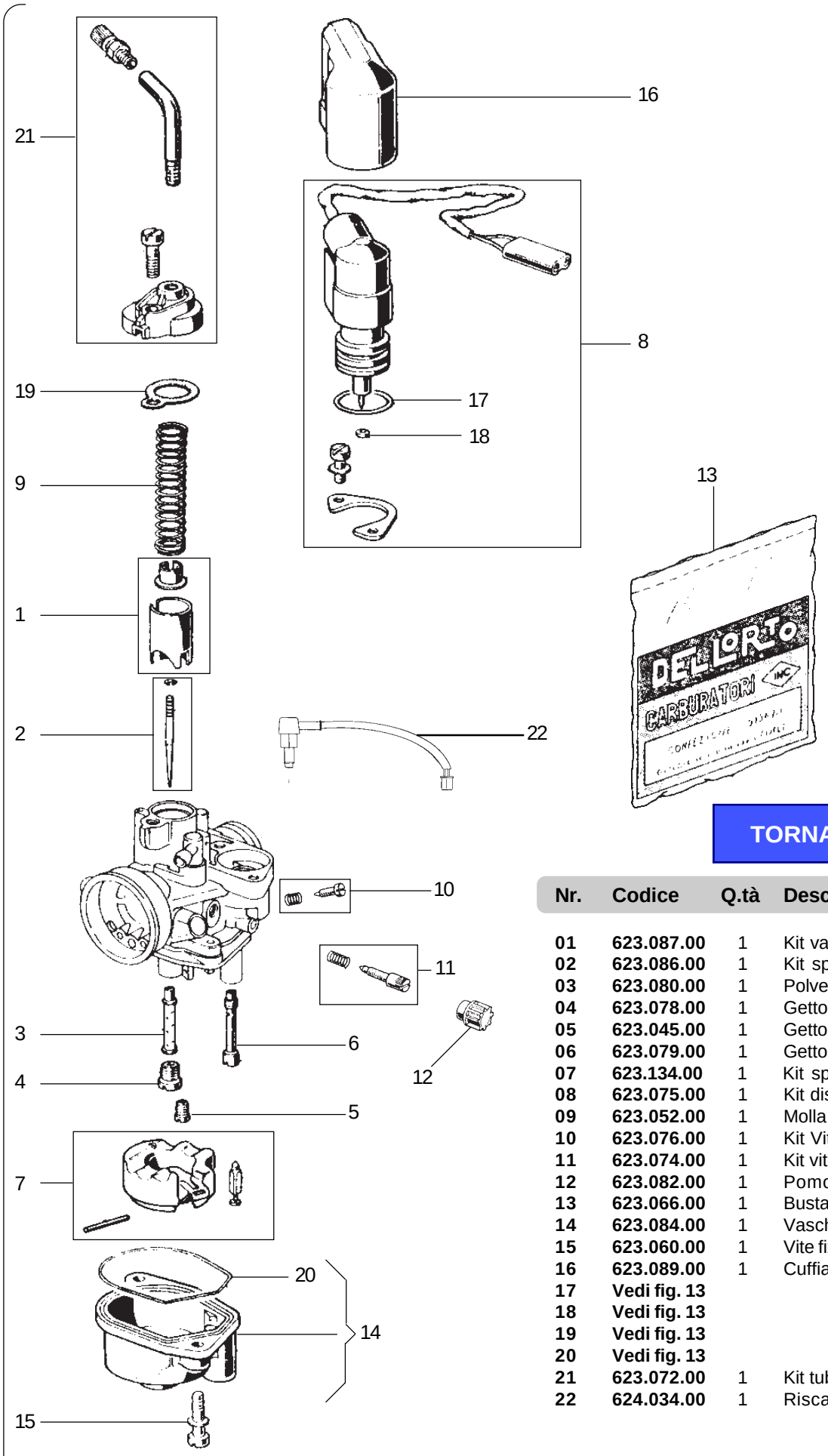

TORNA ALL'INDICE

Nr.	Codice	Q.tà	Descrizione
01	623.087.00	1	Kit valvola gas
02	623.086.00	1	Kit spillo conico
03	623.080.00	1	Polverizzatore GA 210
04	623.078.00	1	Getto max. 53
05	623.045.00	1	Getto min. 38
06	623.079.00	1	Getto avviamento 45
07	623.134.00	1	Kit spillo + galleggiante
08	623.075.00	1	Kit dispositivo avv. autom.
09	623.052.00	1	Molla richiamo valvola gas
10	623.076.00	1	Kit Vite regolazione aria min.
11	623.074.00	1	Kit vite regolaz. valvola gas
12	623.082.00	1	Pomolo
13	623.066.00	1	Busta guarnizioni
14	623.084.00	1	Vaschetta
15	623.060.00	1	Vite fix. vaschetta
16	623.089.00	1	Cuffia termica
17	Vedi fig. 13		
18	Vedi fig. 13		
19	Vedi fig. 13		
20	Vedi fig. 13		
21	623.072.00	1	Kit tubetto
22	624.034.00	1	Riscaldatore